弘誠興業股份有限公司
H&C ELECTRIC CO., LTD.
EPOXY絕緣製品、BMC絕緣製品、高低壓礙子、高低壓套管、高低壓穿盤礙子
PT台車、VCB台車、VCS台車、PF座、DS、ES、MCC電源側及負載側夾具
地址：台北縣蘆洲市三民路128巷176號
電話：(02)2283-2760
傳真：(02)2283-9653
E-mail：hhhccc@ms43.hinet.net

BMC銅排夾

BUS BAR INSULATORS

材質：BMC

此絕緣製品無論在機械強度或老化程度上均較塑膠製品有更好的表現

顏色：大理石色

標準色為大理石色，黑色亦可製作

BS-105

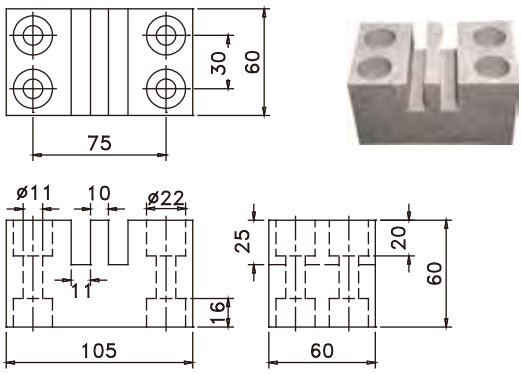

BS-117

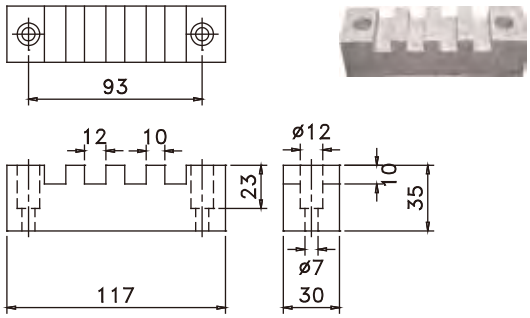

BS-130

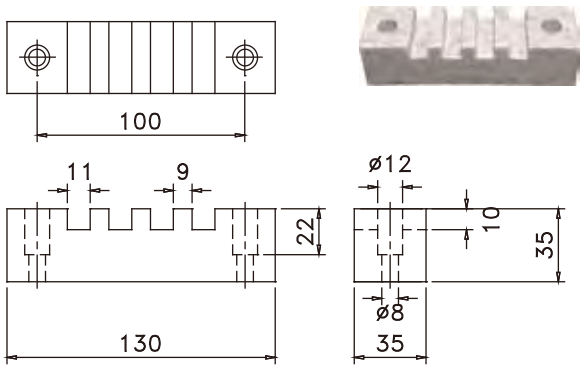

BS-155

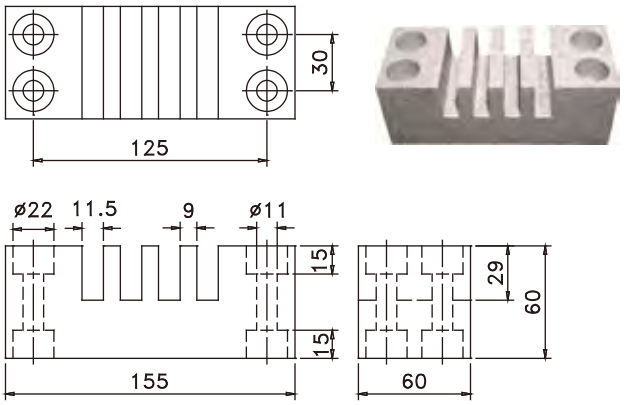

BS-159

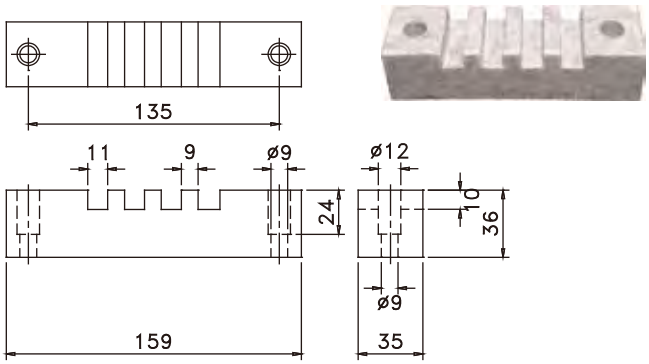

BS-180

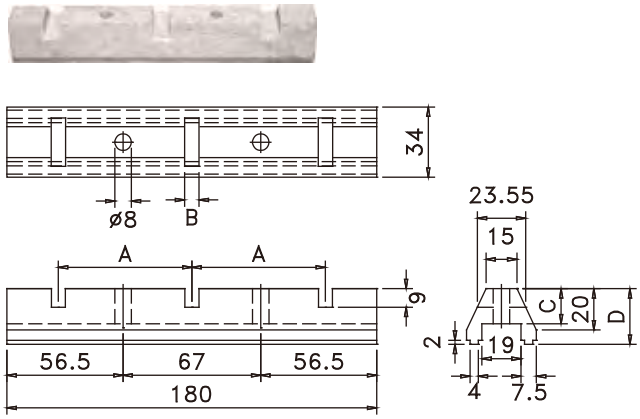

TYPE	DIMENSIONS			
	A	B	C	D
BS-170-5T	60	7	17	27
BS-170-8T	60	9	17	27
BS-170-10T	60	11	17	27
BS-180-5T	65	7	17	27
BS-180-8T	65	9	17	27
BS-180-10T	65	11	17	27
BSH180	65	7	17	38

弘誠興業股份有限公司
H&C ELECTRIC CO., LTD.

EPOXY絕緣製品、BMC絕緣製品、高低壓礙子、高低壓套管、高低壓穿盤礙子
PT台車、VCB台車、VCS台車、PF座、DS、ES、MCC電源側及負載側夾具

地址：台北縣蘆洲市三民路128巷176號
電話：(02)2283-2760
傳真：(02)2283-9653
E-mail：hhhccc@ms43.hinet.net

BS-210

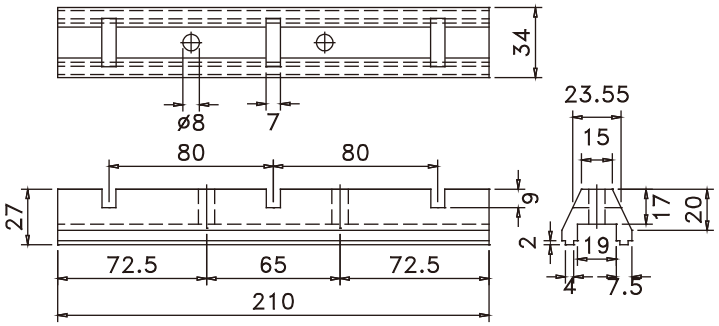

BS-270-1

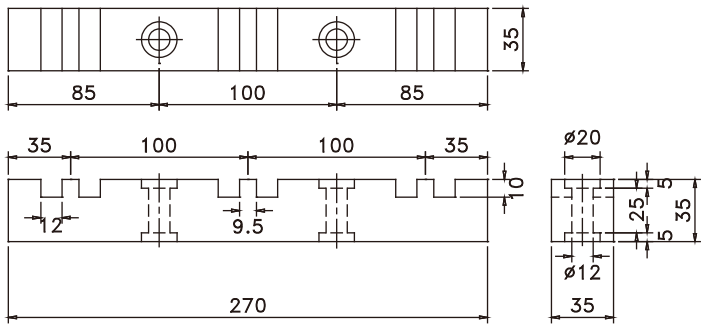

BS-270-2

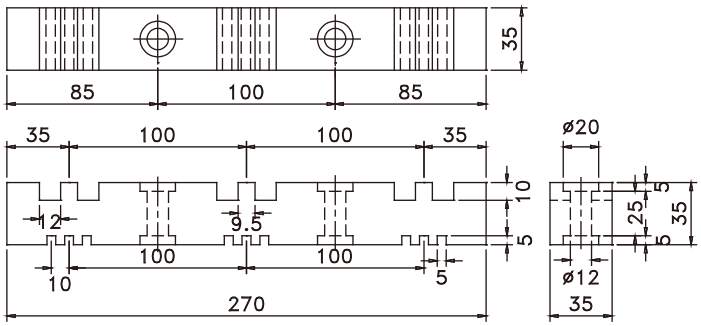

BS-295

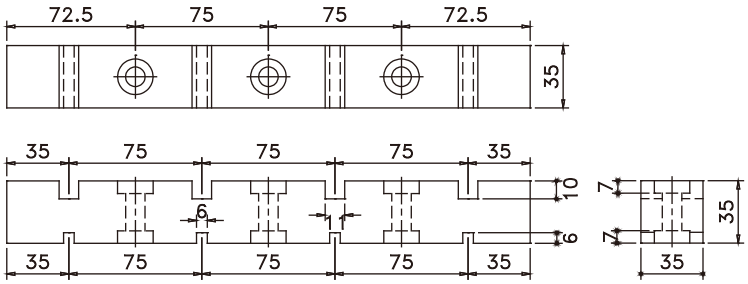

BS-409

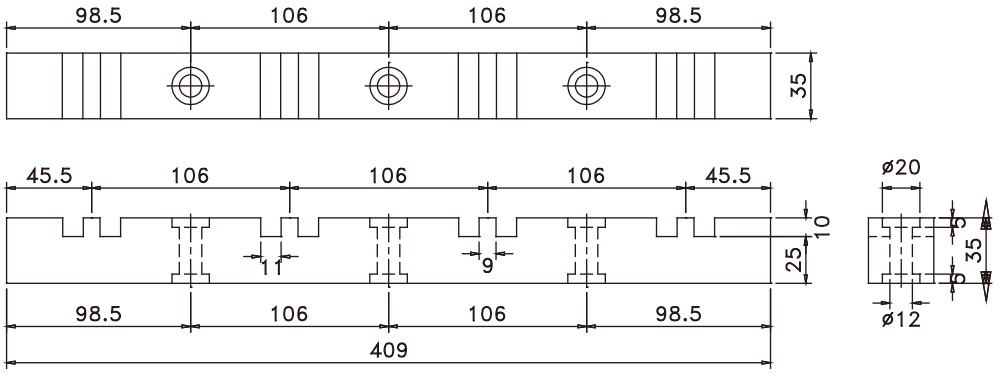

弘誠興業股份有限公司
H&C ELECTRIC CO., LTD.

EPOXY絕緣製品、BMC絕緣製品、高低壓礙子、高低壓套管、高低壓穿盤礙子
PT台車、VCB台車、VCS台車、PF座、DS、ES、MCC電源側及負載側夾具

地址：台北縣蘆洲市三民路128巷176號
電話：(02)2283-2760
傳真：(02)2283-9653
E-mail：hhhccc@ms43.hinet.net

雙L銅排夾(DL)

BUS BAR INSULATORS

材質：SPHC-4t
顏色：電鍍五彩

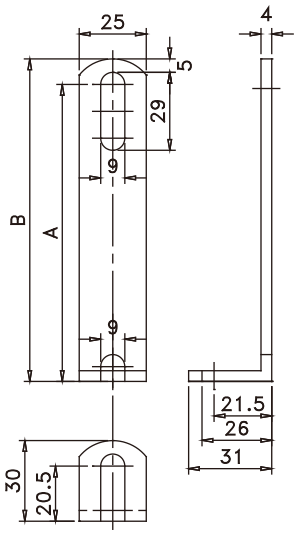

Unit:mm

TYPE	DIMENSIONS		BUS BAR SIZE
	A	B	
DL-60	70.5	80	40-60
DL-80	90.5	100	61-80
DL-100	110.5	120	81-100
DL-120	130.5	140	101-120

Note：
※ 產品未包含支持礙子，購買單位為組(附螺絲)
※ 所述之銅排未包含熱縮套管，請依總寬度選擇，型號以適用銅排寬度為依據非整體長度

單L銅排夾(CL/SCL)

BUS BAR INSULATORS

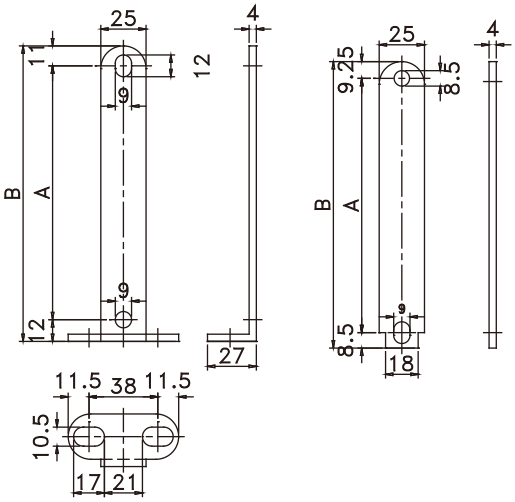

Unit:mm

TYPE	DIMENSIONS			BUS BAR SIZE
	A	B	C	
(S)CL-60	70	93	87	40-60
(S)CL-80	90	113	107	61-80
(S)CL-100	110	133	127	81-100
(S)CL-130	140	163	157	101-130

CL	SPHC-4t	電鍍五彩
SCL	一字型鎖片-SUS304	白鐵色
	L型固定片-SPHC-4t	電鍍五彩

Note：
※ 產品未包含支持礙子，購買單位為組(附螺絲)
※ 所述之銅排未包含熱縮套管，請依總寬度選擇，型號以適用銅排寬度為依據非整體長度

三角鑄鐵銅排夾(CA)

BUS BAR INSULATORS

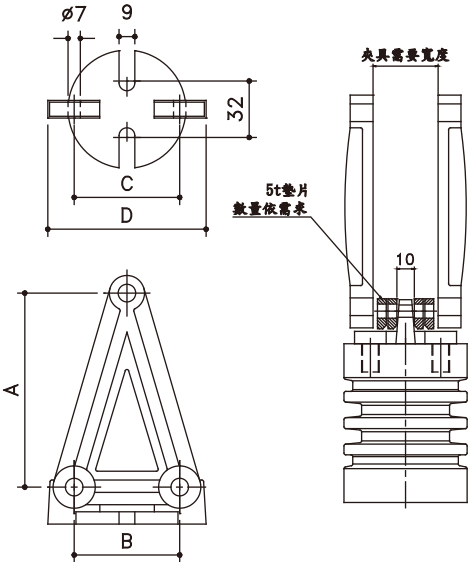

Unit:mm

TYPE	A	B	C	D	BUS BAR SIZE
CA-60	70	36	38	72	40-60
CA-80	90	40	38	72	61-80
CA-100	110	60	60	90	81-100
CA-120	135	70	70	90	101-120
CA-150	165	70	70	90	121-150

Note：
※ 產品未包含支持礙子，購買單位為組(附螺絲)
※ 所述之銅排未包含熱縮套管，請依總寬度選擇
※ 5t墊片數量依銅排厚度增減，訂購時請告知所需數量