弘誠興業股份有限公司
H&C ELECTRIC CO., LTD.

EPOXY絕緣製品、BMC絕緣製品、高低壓礙子、高低壓套管、高低壓穿盤礙子
PT台車、VCB台車、VCS台車、PF座、DS、ES、MCC電源側及負載側夾具

地址：台北縣蘆洲市三民路128巷176號
電話：(02)2283-2760
傳真：(02)2283-9653
E-mail：hhhccc@ms43.hinet.net

高壓絕緣礙子

High-Voltage Insulator

電器特性

型號 TYPE	公稱電壓 RATED VOLTAGE	商用周波耐電壓 FFREQUENCY WITH-STAND VOLTAGE	衝擊波耐電壓 IMPULS WITH-STAND VOLTAGE	彎曲破壞荷重 BENDING STRENGTH	抗拉破壞荷重 TENSIL STRENGTH	扭轉破壞力距 TORPQUE STRENGTH	沿面漏洩距離 CREEP DISTANCE	重量(大約值) WEIGHT
HC-60L	3.6KV	16KV	45KV	400Kg	2000Kg	25Kg-M	88mm	0.40
HC-90L	7.2KV	22KV	60KV	400Kg	2000Kg	25Kg-M	130mm	0.54
HC-90N	7.2KV	22KV	60KV	250Kg	1200Kg	25Kg-M	106mm	0.34
HC-130L	12KV	36KV	75KV	600Kg	>2000Kg	25Kg-M	185mm	0.90
HC-10N	12KV	36KV	75KV	375Kg	2000Kg	30Kg-M	165mm	0.50
HC-145L	15KV	36KV	95KV	600Kg	>2000Kg	30Kg-M	240mm	1.60
HC-145N	15KV	36KV	95KV	400Kg	>2000Kg	30Kg-M	210mm	0.85
HC-210L	24KV	60KV	125KV	600Kg	>2000Kg	>30Kg-M	375mm	2.00
HC-20N	24KV	60KV	125KV	400Kg	>2000Kg	>30Kg-M	360mm	1.20
HC-230N	25KV	80KV	150KV	500Kg	>2000Kg	>30Kg-M	380mm	1.45
HC-30N	36KV	80KV	200KV	800Kg	>3000Kg	>30Kg-M	620mm	3.98
HC-500N	46KV		250KV	800Kg	>3000Kg	>30Kg-M	1160mm	9.70

型式說明

EX. HC-60L- x- x

- 弘誠高壓礙子
- 型式(Option)
- 上部螺絲(Option)
- 下部螺絲(Option)

NOTE:

* 上下螺絲組合方式請依照各圖面選擇
* 標準組合均詳載於各圖面，其餘組合方式亦可製作
* 產品為EPOXY製品，電器特性及年限均以高規格製成

尺寸及款式

HC-60L-X-X

現有組合	
1.	A1
2.	B1
3.	C2
4.	D1
5.	E3
6.	E4

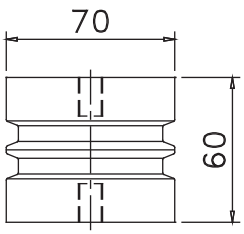

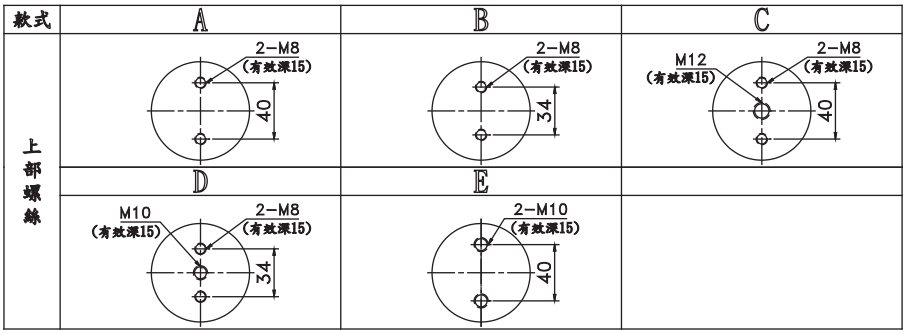

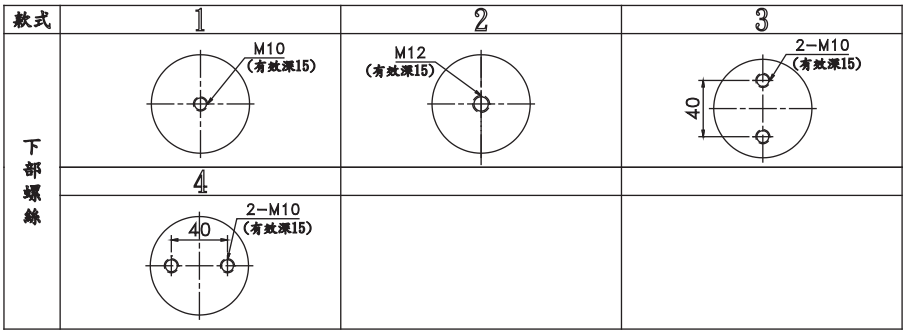

* 不同型式亦可製作

HC-90L-X-X

現有組合	
1.	A1
2.	A5
3.	B3
4.	B6
5.	B7
6.	C2
7.	D2

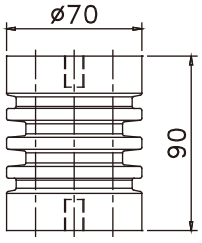

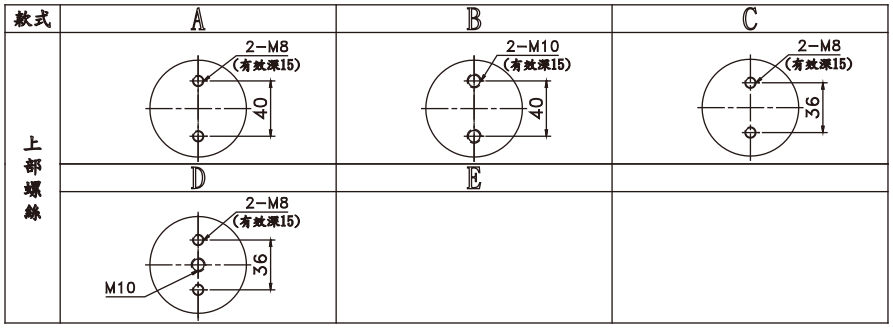

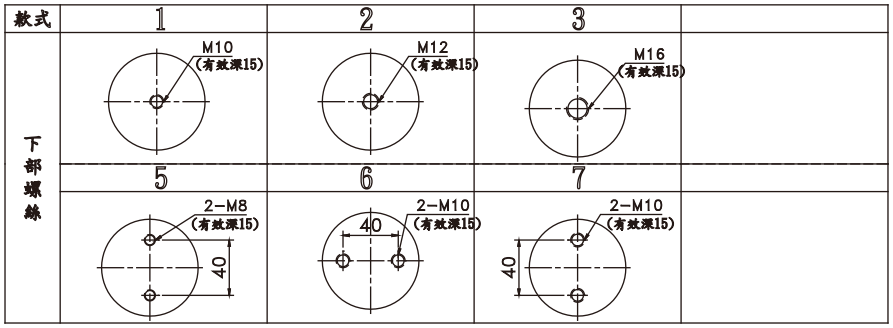

* 不同型式亦可製作

HC-90N-X-X

現有組合	
1.	C1
2.	C4

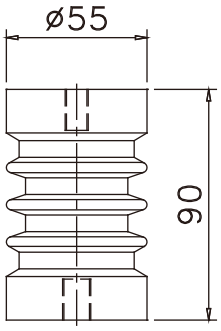

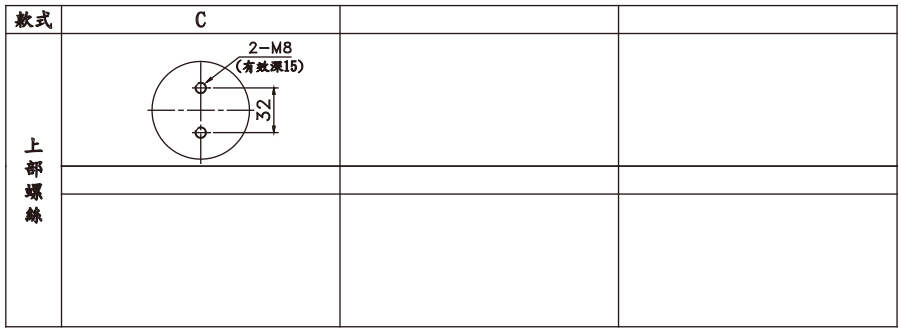

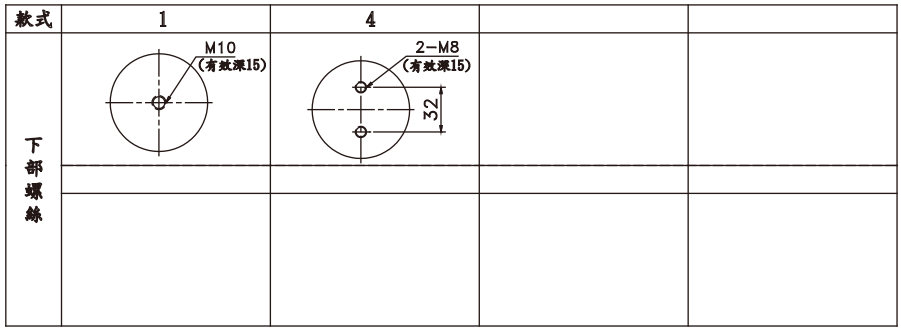

* 不同型式亦可製作

HC-130L-X-X

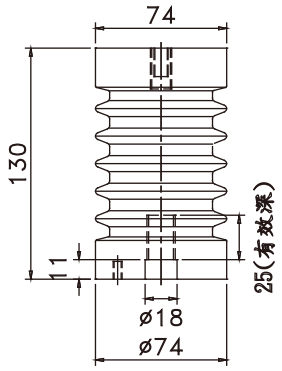

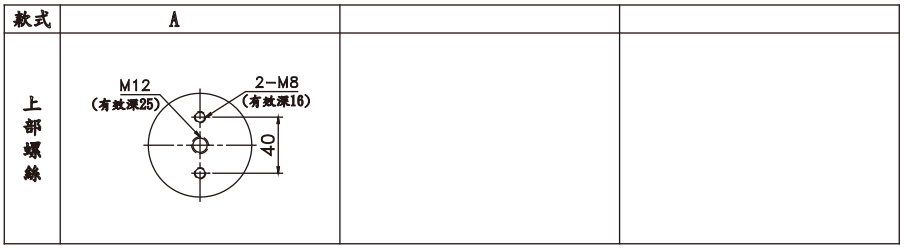

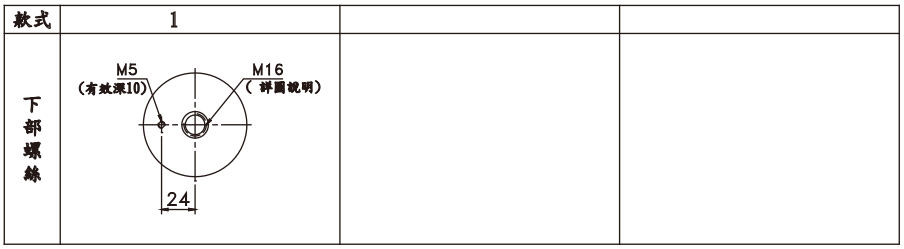

* 不同型式亦可製作

HC-10N-X-X

現有組合	
1.	A3
2.	B1
3.	B2
4.	C1
5.	D3

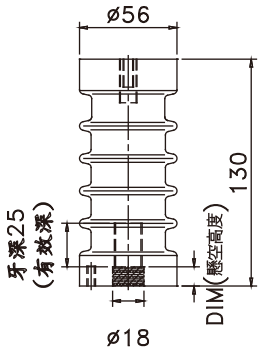

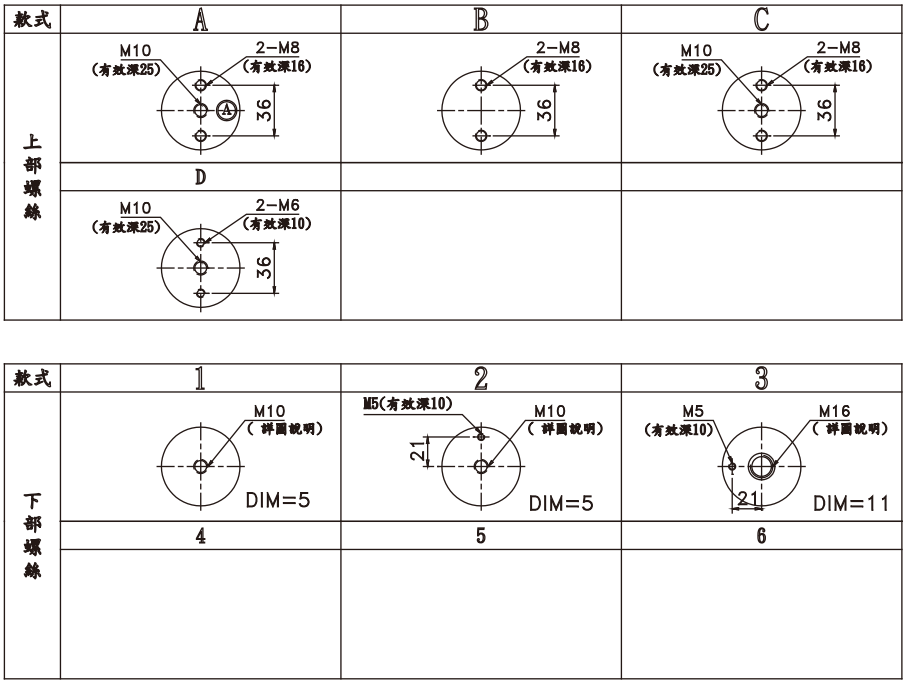

* 不同型式亦可製作

HC-145L-A-1

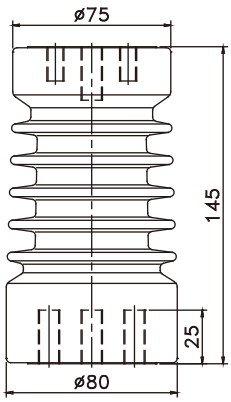

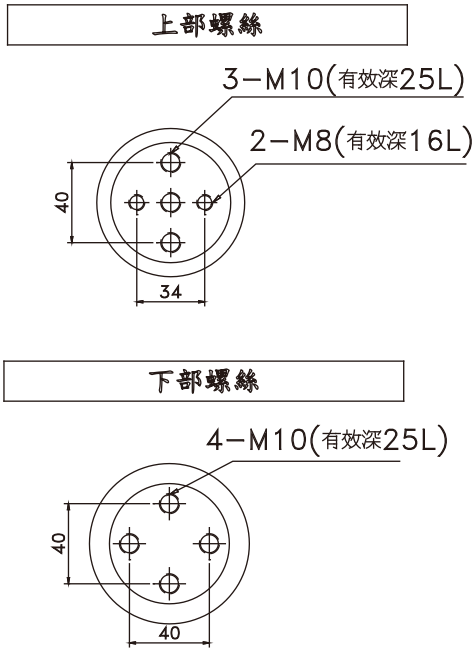

HC-145N-X-X

現有組合	
1.	A3
2.	B1
3.	B2
4.	C1
5.	D3
6.	E3

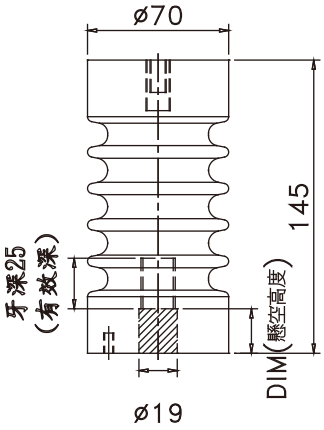

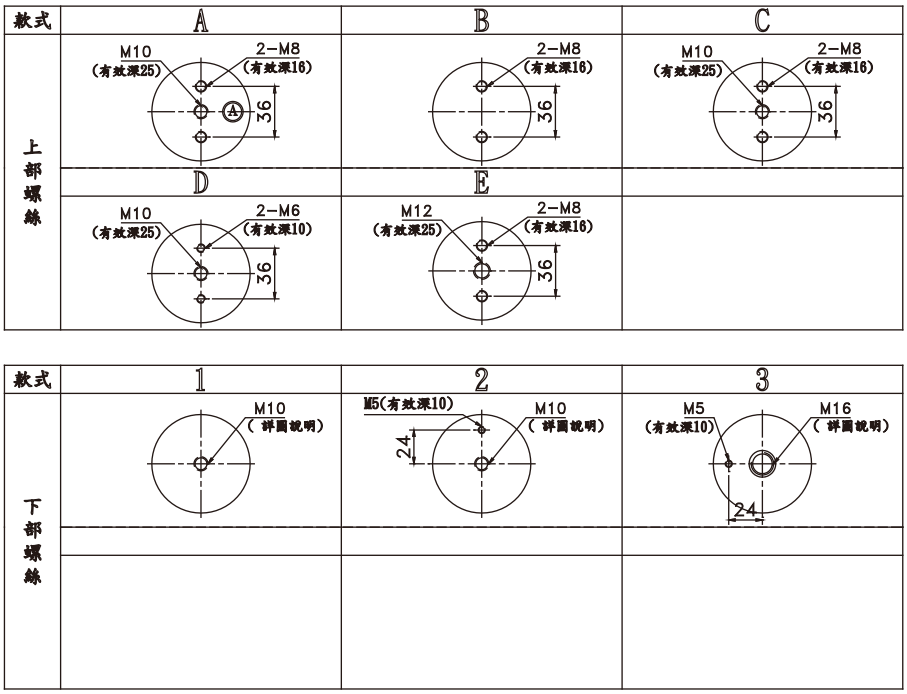

* 不同型式亦可製作

HC-210L-A-1

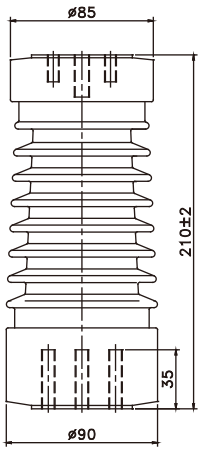

上部螺絲

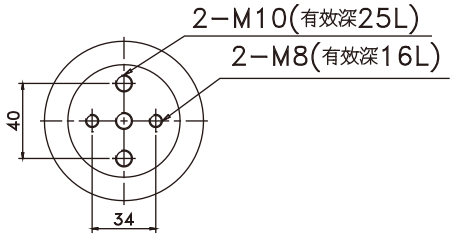

下部螺絲

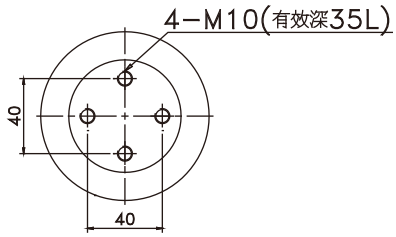

HC-20N-X-X

現有組合	
1.	A3
2.	B1
3.	B2
4.	C1
5.	D3
6.	E3

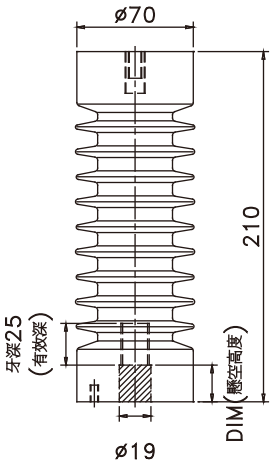

款式	A	B	C
上部螺絲	M10 (有效深25) 2-M8 (有效深16) 36	2-M8 (有效深16) 36	M10 (有效深25) 2-M8 (有效深16) 36
	D	E	
	M10 (有效深25) 2-M6 (有效深10) 36	M12 (有效深25) 2-M8 (有效深16) 36	

款式	1	2	
下部螺絲	M10 (詳圖說明) DIM=5	M5(有效深10) M10 (詳圖說明) 24 DIM=5	M5 (有效深10) M16 (詳圖說明) 24 DIM=22
	3		

* 不同型式亦可製作

HC-230N-X-X

現有組合	
1.	A1
2.	B2

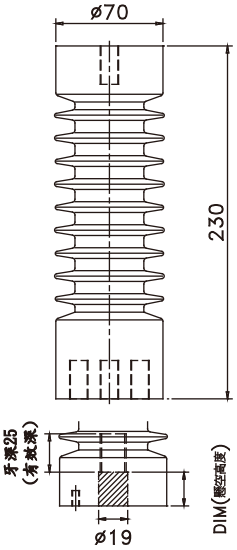

款式	A	B	
上部螺絲	M16	2-M10 40	

款式	1	2	
下部螺絲	M5 (有效深10) M16 (詳圖說明) 24	4-M10 40 40	

* 不同型式亦可製作

HC-30N-A-1

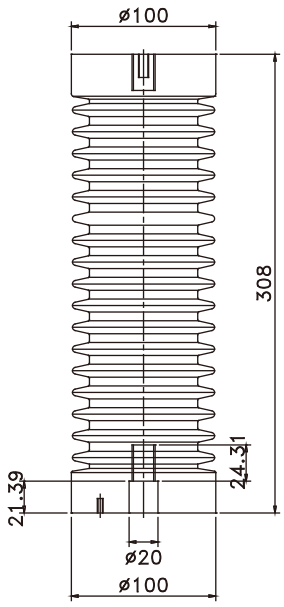

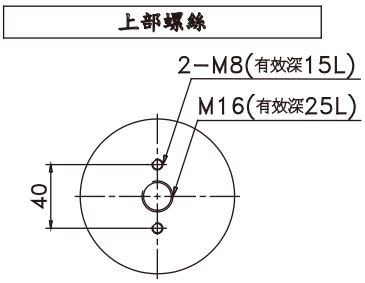

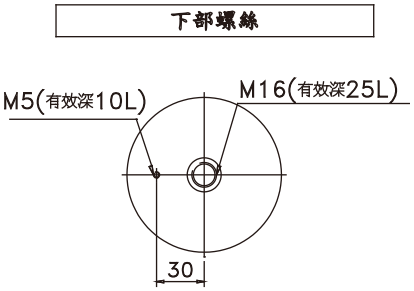
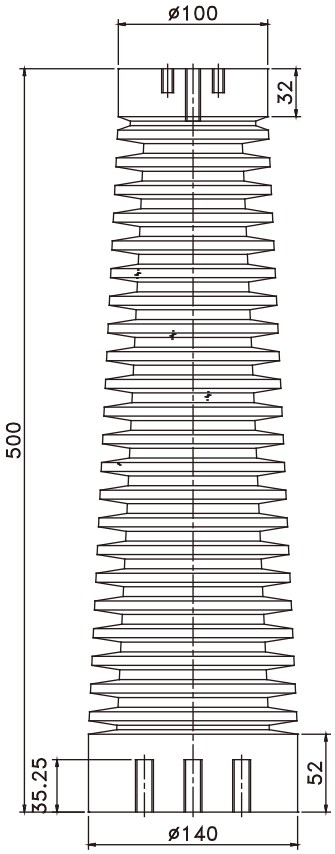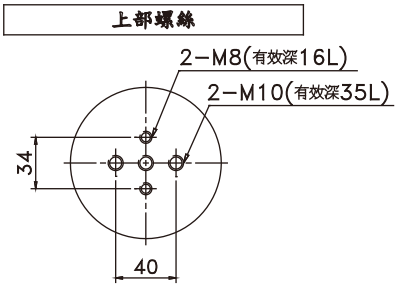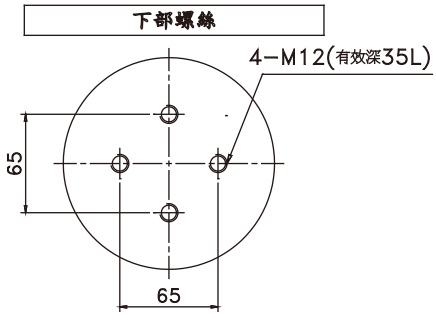
HC-500N-A-1