Solar Photovoltaic Fuse

低壓圓筒型臥式保險絲、保險絲座(太陽光電用)

熔　　絲

材　　質：陶瓷、銅
額定電壓：DC1000V
額定電流：DC1~25A
尺　　寸：10 x 38mm
特　　性：Class gPV
短路容量：25kA
依據標準：IEC 60269

熔 絲 座

材　　質：工程塑膠、銅
額定電壓：DC1000V
額定電流：DC32A
安裝方式：35mm DIN軌
熔斷指式：LED燈
依據標準：IEC 60269

熔絲規格

電腦編號	額定電流(DC)	型　　號	尺　　寸	重　　量
TGF-CPV01	1A	ST-10PV	10 x 38 mm	7.5g
TGF-CPV02	2A			
TGF-CPV03	3A			
TGF-CPV04	4A			
TGF-CPV05	5A			
TGF-CPV06	6A			
TGF-CPV08	8A			
TGF-CPV10	10A			
TGF-CPV12	12A			
TGF-CPV16	16A			
TGF-CPV20	20A			
TGF-CPV25	25A			

外型尺寸 (mm)

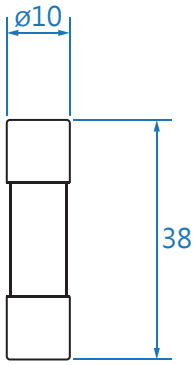

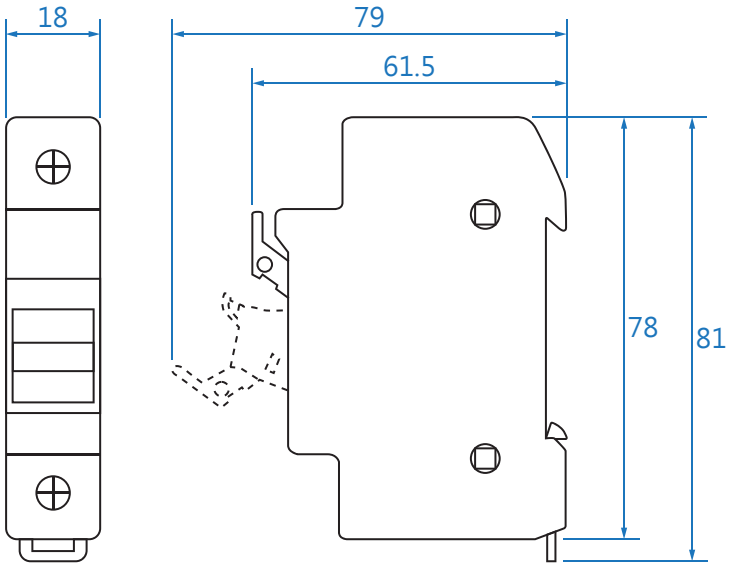

熔絲座型號：STI-32D

普得企業股份有限公司

總　公　司：台北市內湖區行愛路 68 號 6 樓
電　　話：(02)8791-8588 傳　真:(02)8791-9588
電 子 郵 件：toyotech@ms37.hinet.net
網　　址：www.toyotech.com.tw

台中辦事處：台中市文心路四段 200 號 10 樓之2
電　　話：(04)2296-9388 傳　真:(04)2296-9386
高雄辦事處：高雄市民生一路56號15樓之6
電　　話：(07)227-2133　傳　真:(07)227-2173