TOKO

統固低壓比流器

LV CURRENT TRANSFORMER

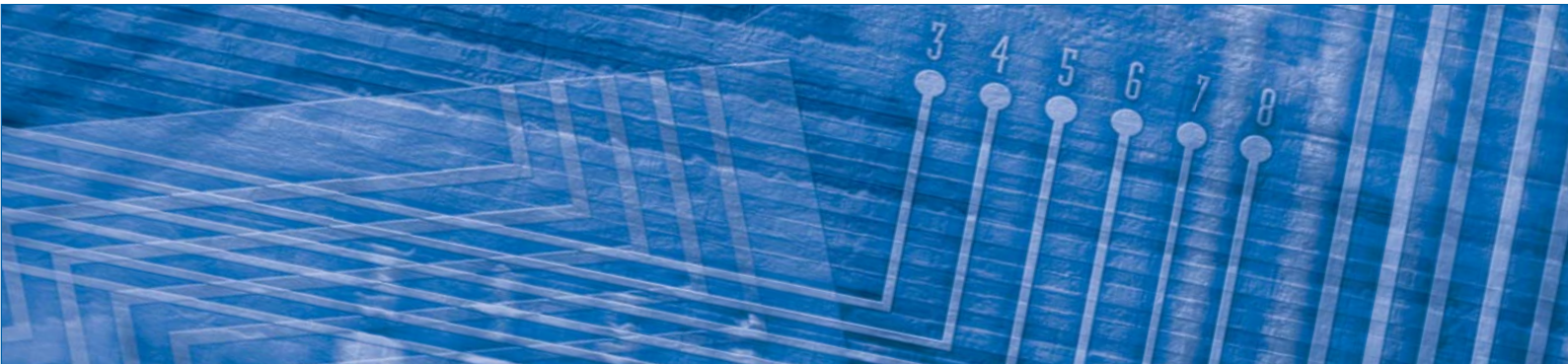

■ 標準規格

型　　式	GR2-15	GR2-40	GS1-40
額定一次側電流	150～400A	150～400A	400～2000A
額定二次側電流	5A		
額定負擔	15VA	40VA	40VA
額定過電流強度	40倍 / 1秒		
最高使用電壓(耐壓等級)	1150V (1.15 / 4 / -kV)		
誤差等級	1.0		
額定頻率	50 / 60Hz		
絕緣方式	樹脂模注式		
依據標準	JIS-C1731 , JEC-1201 , IEC185 , ANSI		

*低於150AT時請使用150AT或200AT繞匝

■ 圓孔貫通型

型式	一次側電流 (A)	安培匝數 (AT)	一次側繞匝次數	外型尺寸 (mm)									重量 (kg)
				A	B	C	ØD	ØE	F	G	H	J	
GR2-15	30	150	5	100	85	57	25	76	83	45	55	7	1.0
	40	200	5	85	70	55	32	70	77	42	55	7	0.7
	50	150	3	100	85	57	25	76	83	45	55	7	1.0
	75	150	2										1.0
	100	200	2	85	70	55	32	70	77	42	55	7	0.7
	120	240	2										0.7
	150	150	1	100	85	57	25	76	83	45	55	7	1.0
	200	200	1	100	85	55	32	70	77	42	55	7	0.7
	250	250	1	85	70	55	32	70	77	42	55	7	0.7
	300	300	1										0.7
	400	400	1										0.8
GR2-40	30	210	7	100	85	72	32	86	93	50	55	7	1.6
	40	200	5										1.6
	50	200	4										1.6
	75	300	4										1.6
	100	200	2										1.6
	120	240	2										1.6
	150	300	2										1.6
	200	200	1										1.6
	250	250	1										1.6
	300	300	1										1.2
	400	400	1										1.3

[GR2-15 ~ GR2-40]

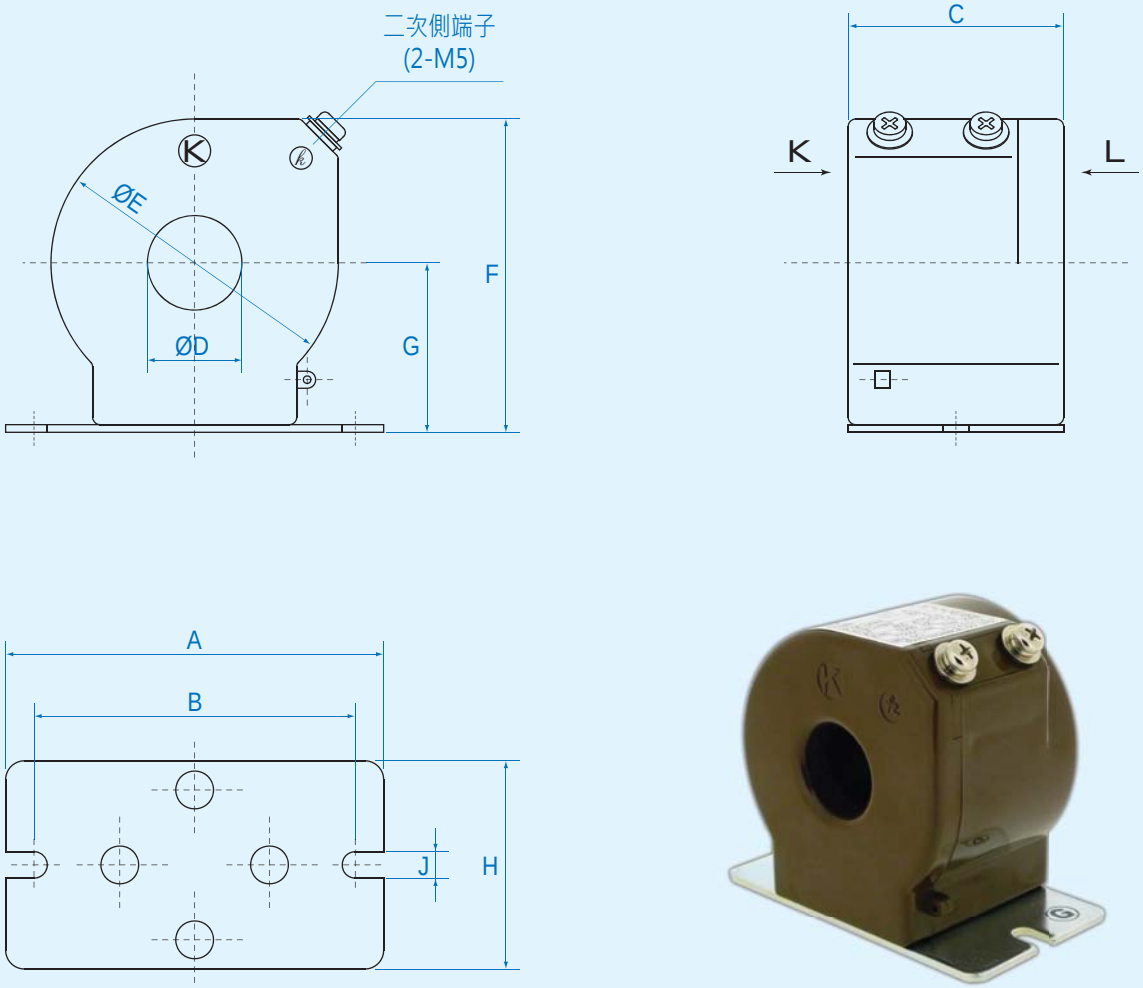

■ 銅排貫通型

型式	一次側電流 (A)	外型尺寸 (mm)											重量 (kg)
		A	B	C	D	E	F	G	H	J	W	T	
GS1-40	400	137	118	101	75	73	38.5	50	53	69	55	14	1.5
	500												1.2
	600	150	131	114	64	62	33	50	53	69	80	14	1.2
	750 / 800												1.1
	1000	169	150	133	82	80	42	50	53	69	105	28	1.3
	1200												1.3
	1500 / 1600												1.4
	2000												1.5

[GS1-40 400A ~ 2000A]

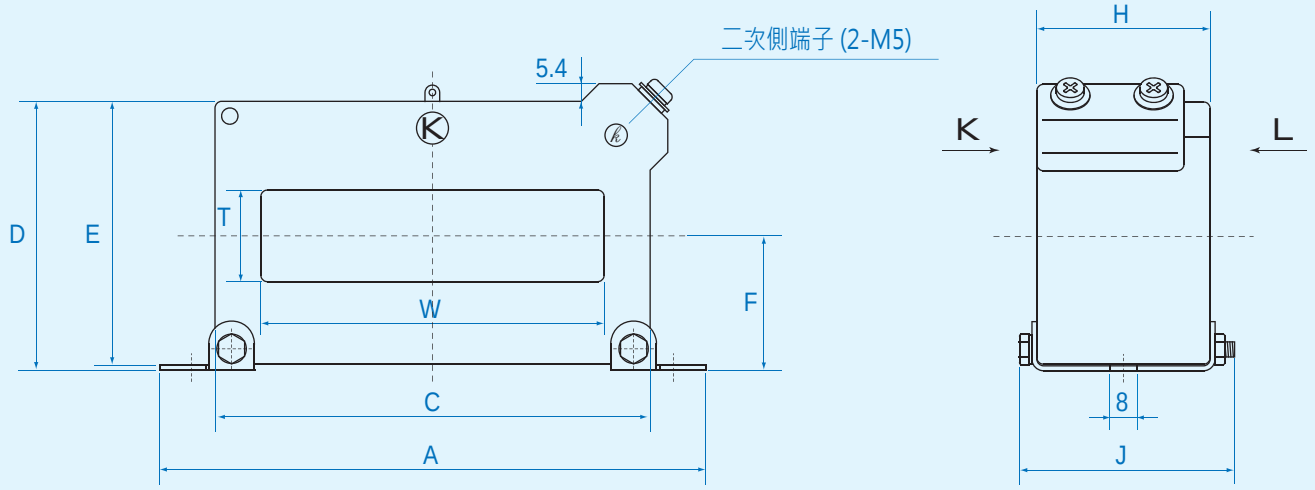

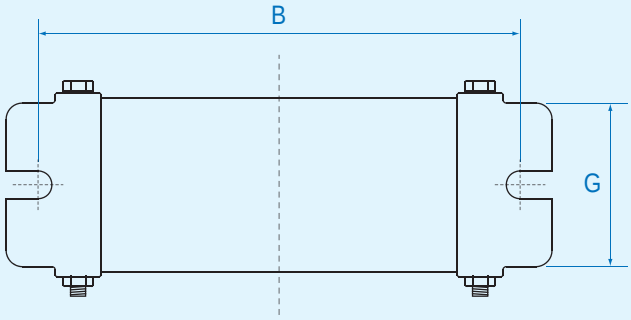

普得企業股份有限公司

總　公　司: 台北市內湖區行愛路 68 號 6 樓
電　　話: (02)8791-8588 傳 真:(02)8791-9588
電 子 郵 件: toyotech@ms37.hinet.net
網　　址: www.toyotech.com.tw

台中辦事處: 台中市文心路四段 200 號 10 樓之2
電　　話: (04)2296-9388 傳 真:(04)2296-9386
高雄辦事處: 高雄市民生一路56號15樓之6
電　　話: (07)227-2133 傳 真:(07)227-2173

As standards, specifications and designs change from time to time, please ask for confirmation of the information given in this publication. Feb.2022